電気電子工学科教育課程系統図

平成25年度以降の入学生に適用

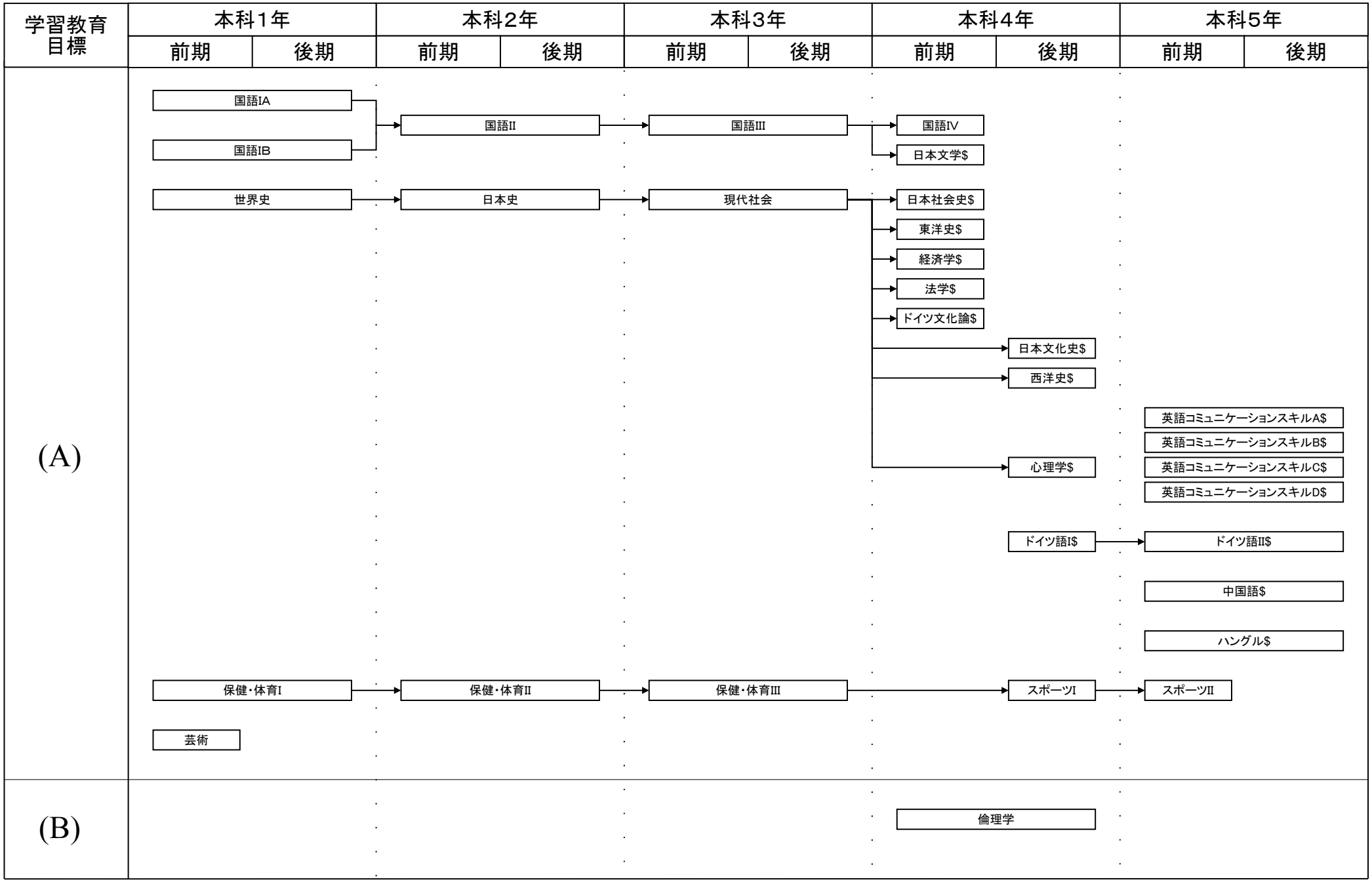

#:必修選択科目, $:選択科目, *:自由選択科目, 下線:学修単位科目

電気電子工学科教育課程系統図

平成25年度以降の入学生に適用

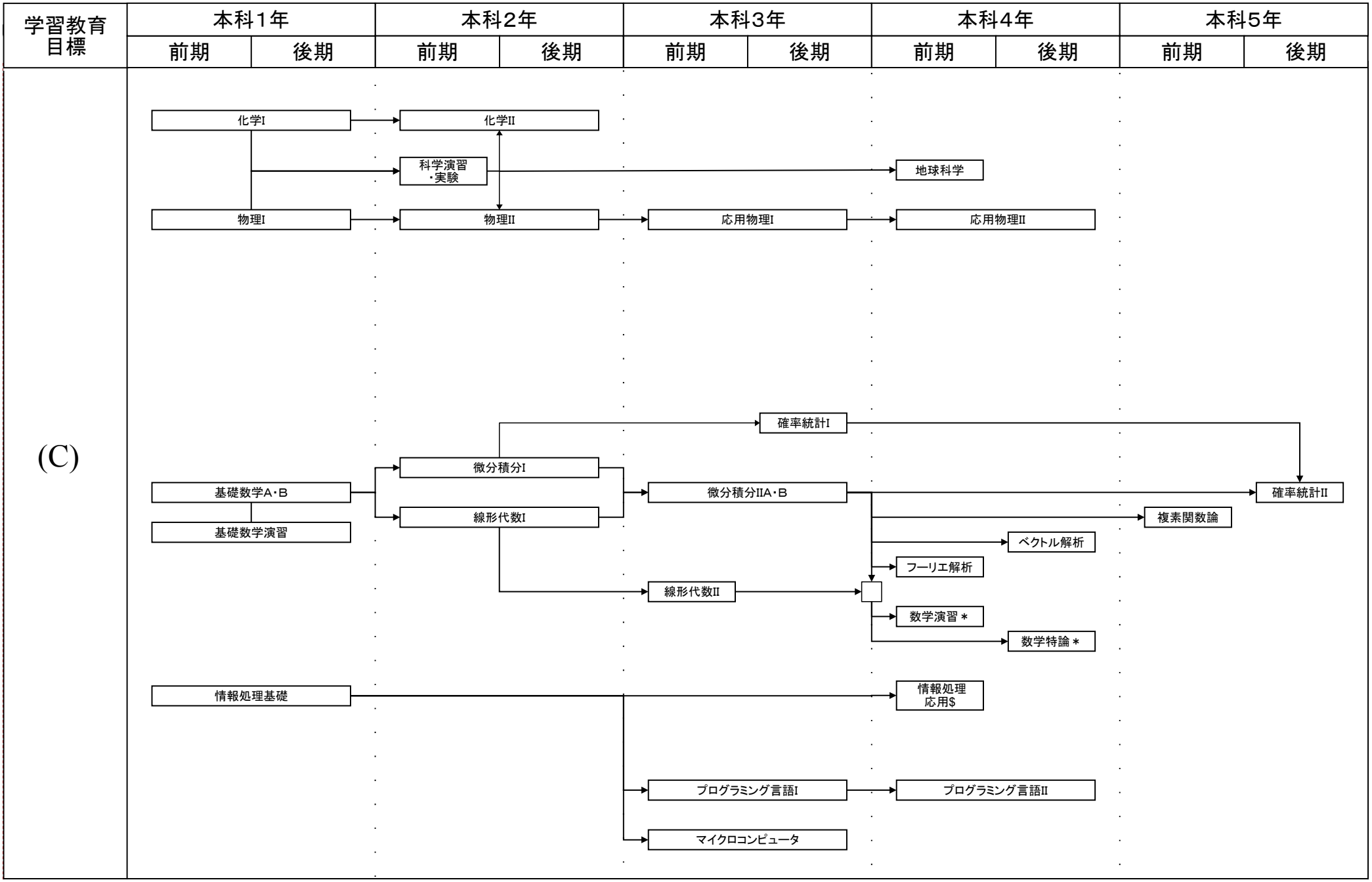

#:必修選択科目，$:選択科目，＊:自由選択科目，下線:学修単位科目

電気電子工学科教育課程系統図

平成25年度以降の入学生に適用

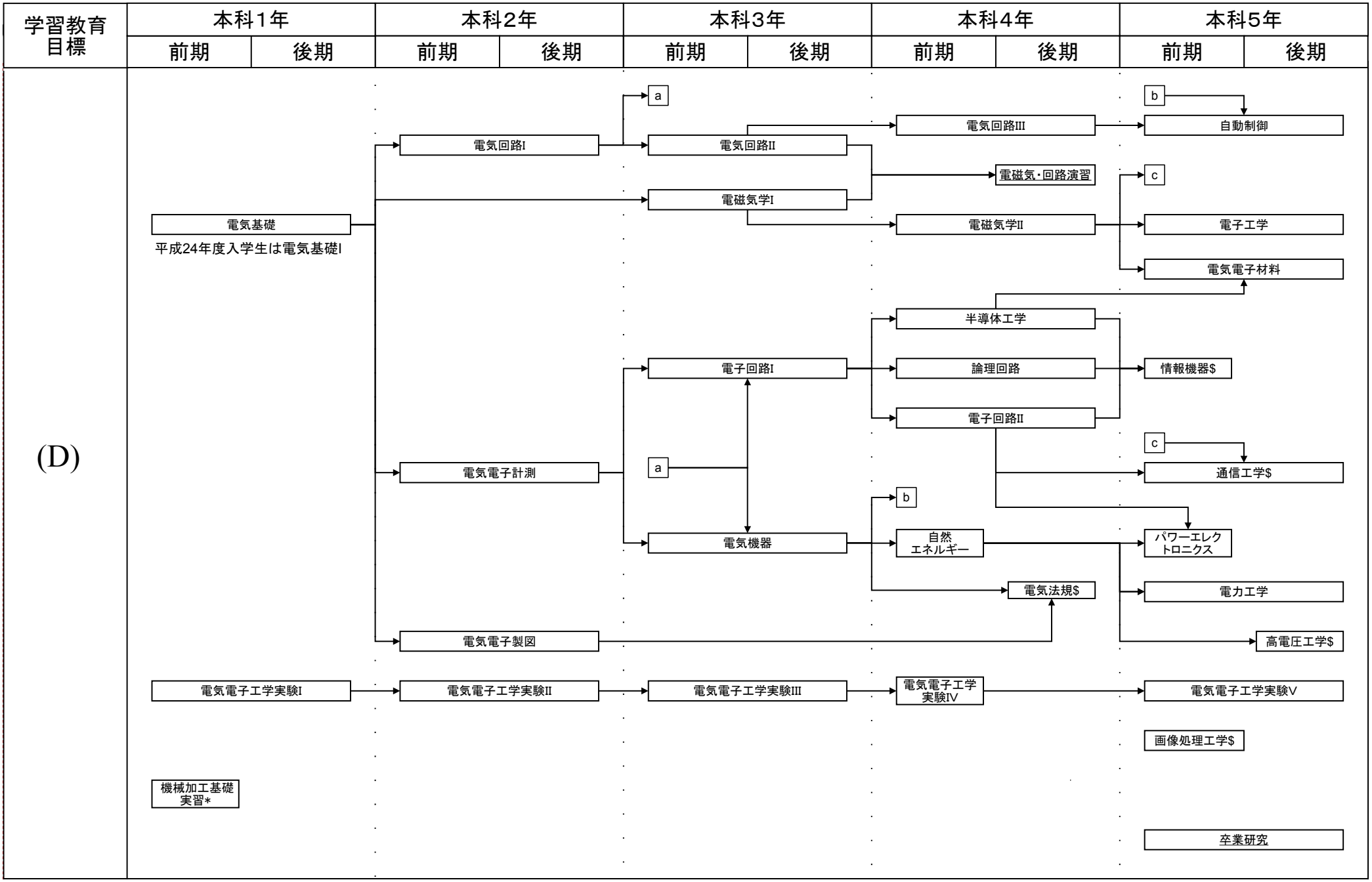

#:必修選択科目, $:選択科目, *:自由選択科目, 下線:学修単位科目

電気電子工学科教育課程系統図

平成25年度以降の入学生に適用

学習教育目標	本科1年		本科2年		本科3年		本科4年		本科5年	
	前期	後期	前期	後期	前期	後期	前期	後期	前期	後期
(E)							創造工学実験 特許概論$			
(F)	英語IA 英語IB		英語IIA 英語IIB		英語III		数理工学基礎$ 英語プレゼンテーション基礎$ 英語IV$ 英語A$ 英語B$ 創造工学実験		数理工学基礎$ 英語プレゼンテーション基礎$ 英語V$ 英語コミュニケーションスキルA$ 英語コミュニケーションスキルB$ 英語コミュニケーションスキルC$ 英語コミュニケーションスキルD$ 卒業研究	
(G)							実務訓練$		システム工学 卒業研究	

#:必修選択科目，$:選択科目，*:自由選択科目，下線:学修単位科目