電子情報工学科教育課程系統図

平成22年度入学生に適用

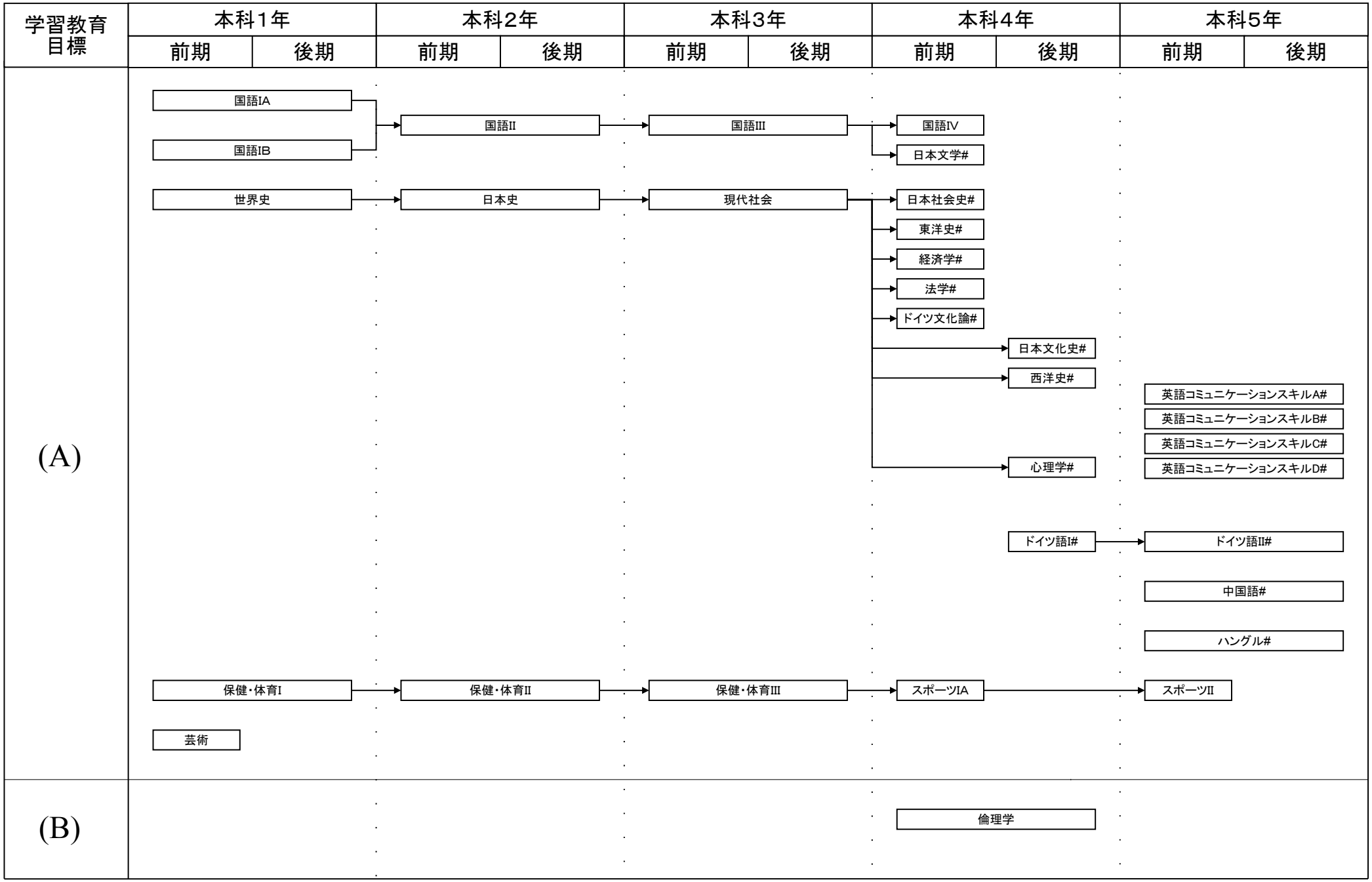

#:必修選択科目，$:選択科目，*:自由選択科目，下線:学修単位科目

電子情報工学科教育課程系統図

平成22年度入学生に適用

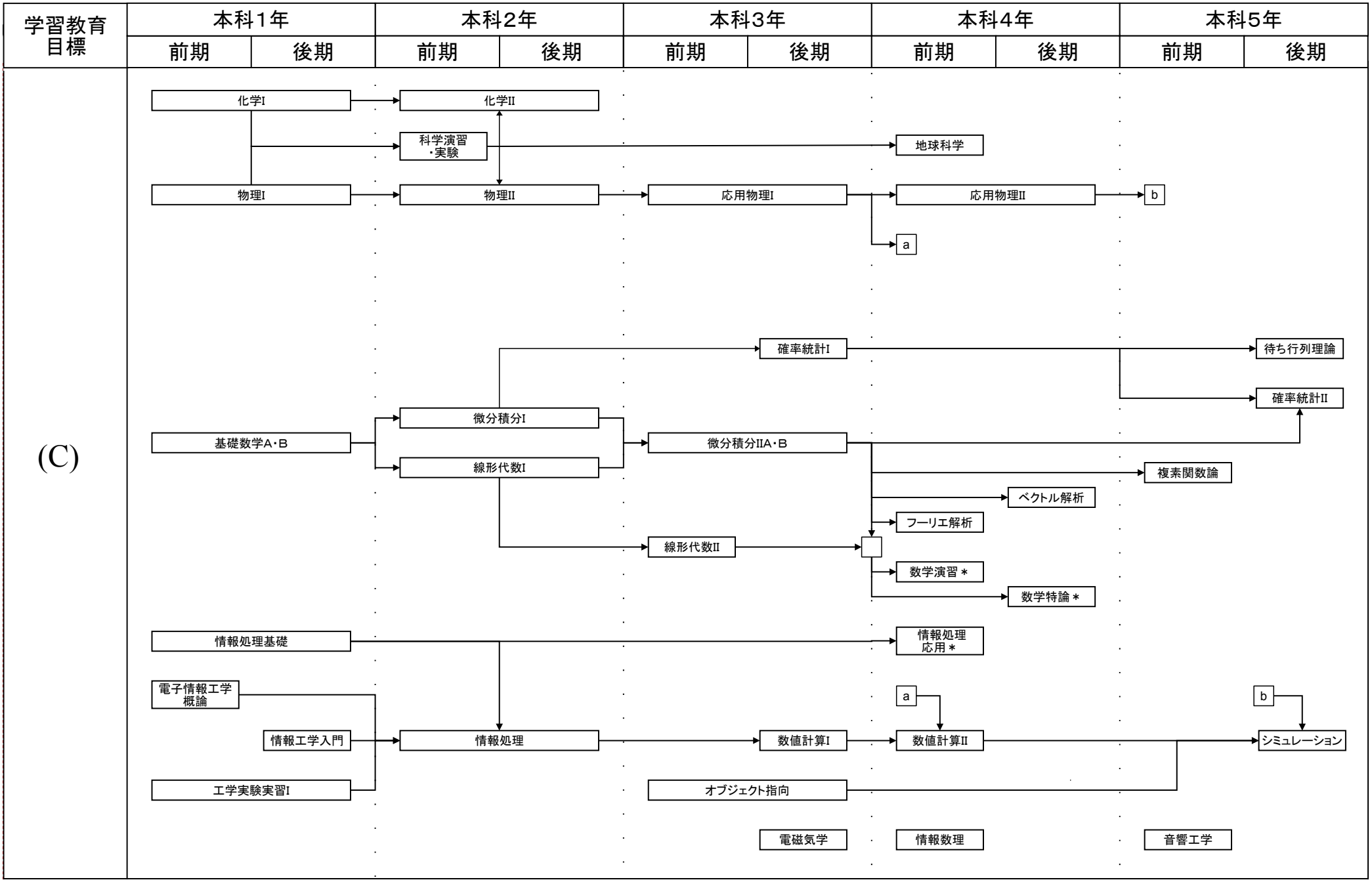

#:必修選択科目，$:選択科目，＊:自由選択科目，下線:学修単位科目

電子情報工学科教育課程系統図

平成22年度入学生に適用

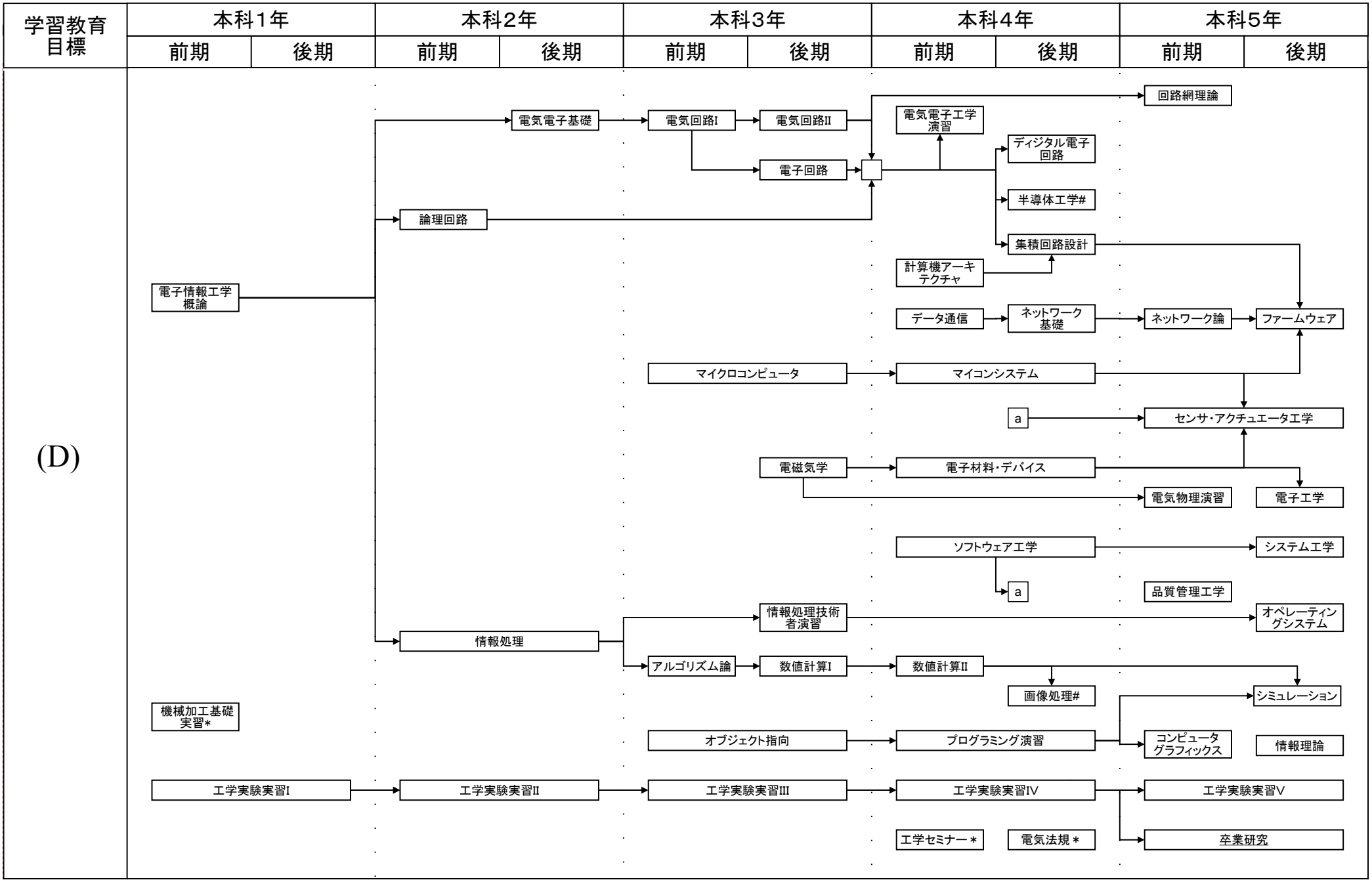

#:必修選択科目, $:選択科目, *:自由選択科目, 下線:学修単位科目

電子情報工学科教育課程系統図

平成22年度入学生に適用

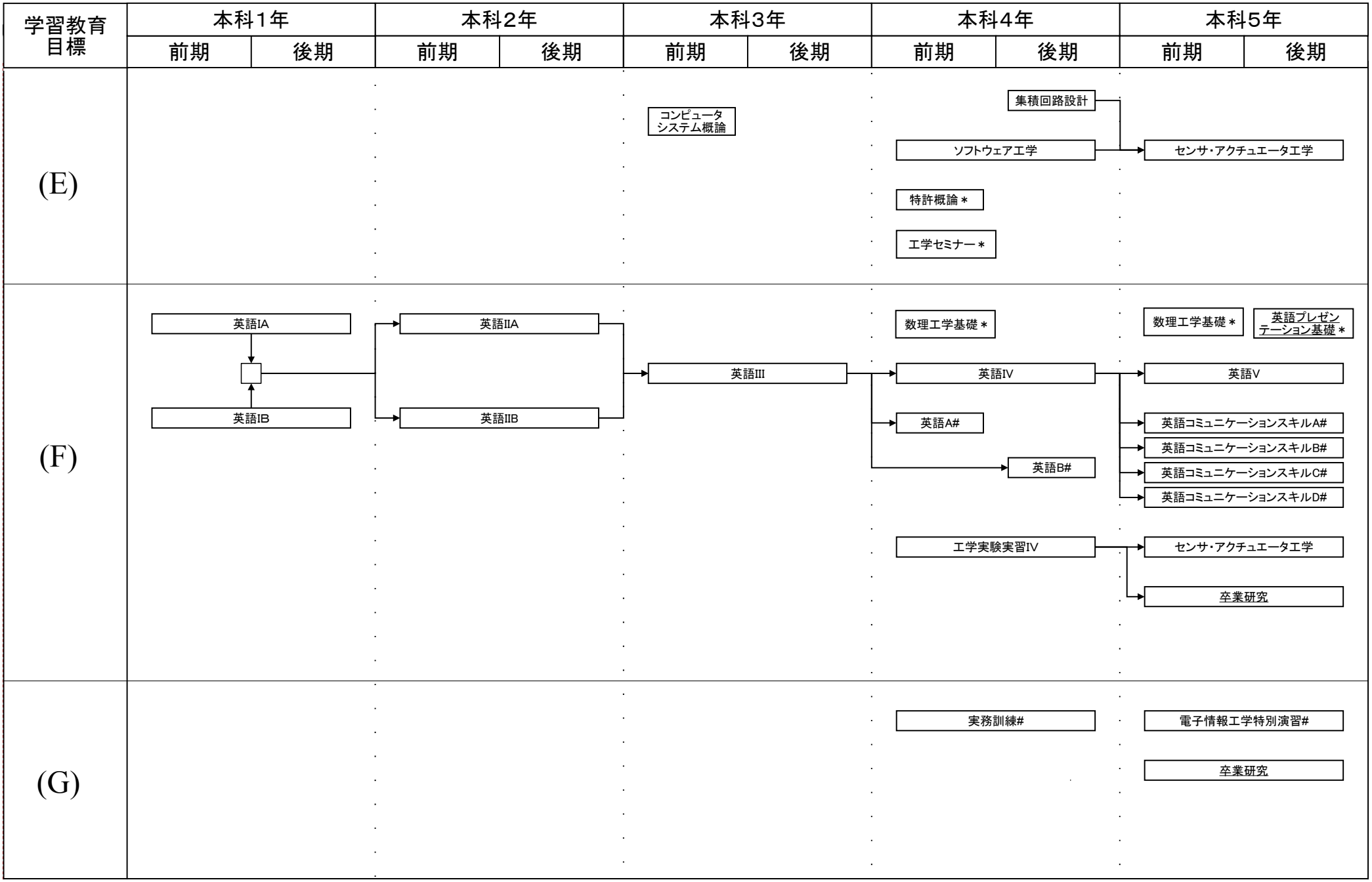

#:必修選択科目，$:選択科目，＊:自由選択科目，下線:学修単位科目