電子情報工学科－電気情報システム専攻　教育課程系統図

平成25年度本科1年生に適用

＃：必修選択科目
＊：自由選択科目
＄：選択科目

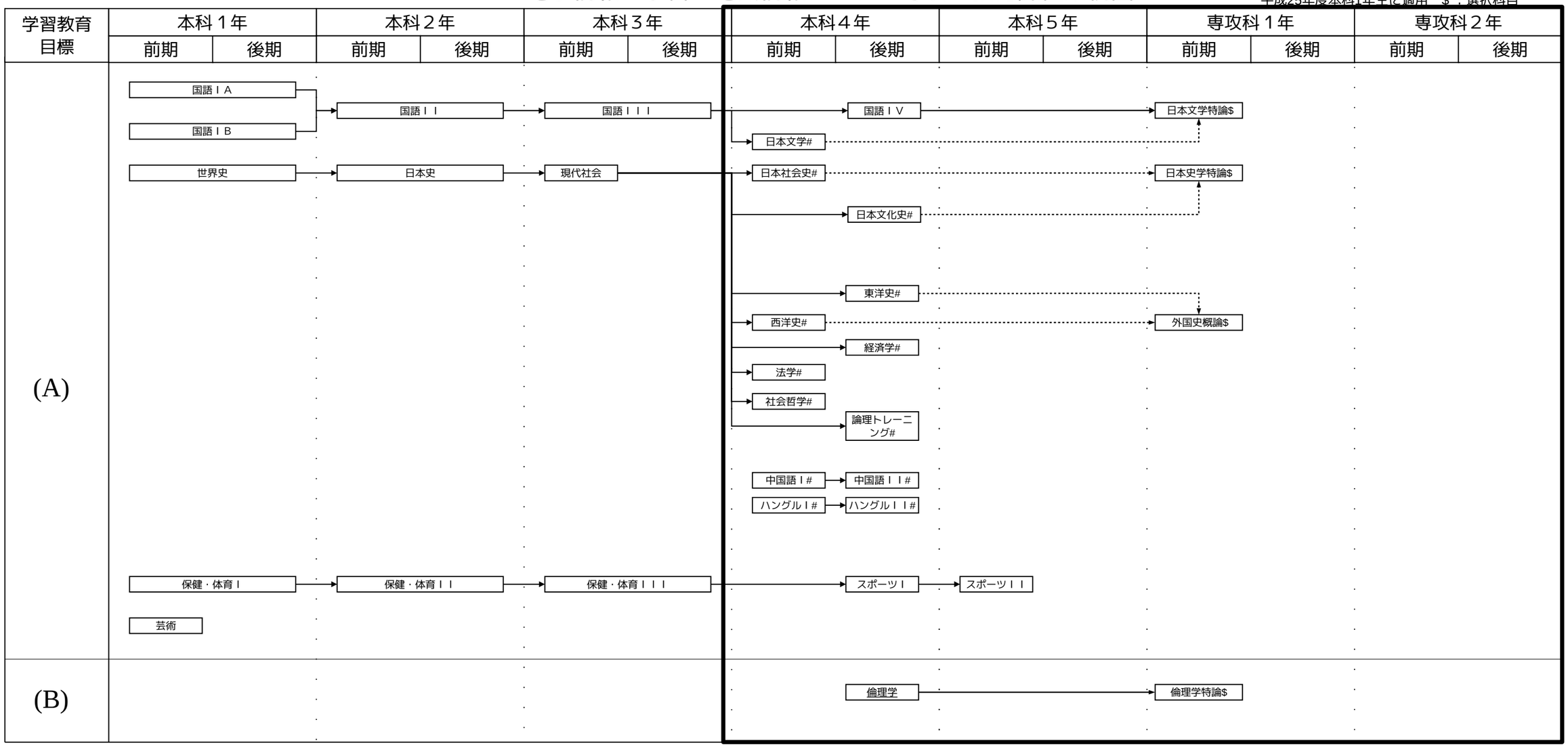

産業システム工学プログラム教育課程系統図

電子情報工学科－電気情報システム専攻　教育課程系統図

＃：必修選択科目
＊：自由選択科目
平成25年度本科1年生に適用　＄：選択科目

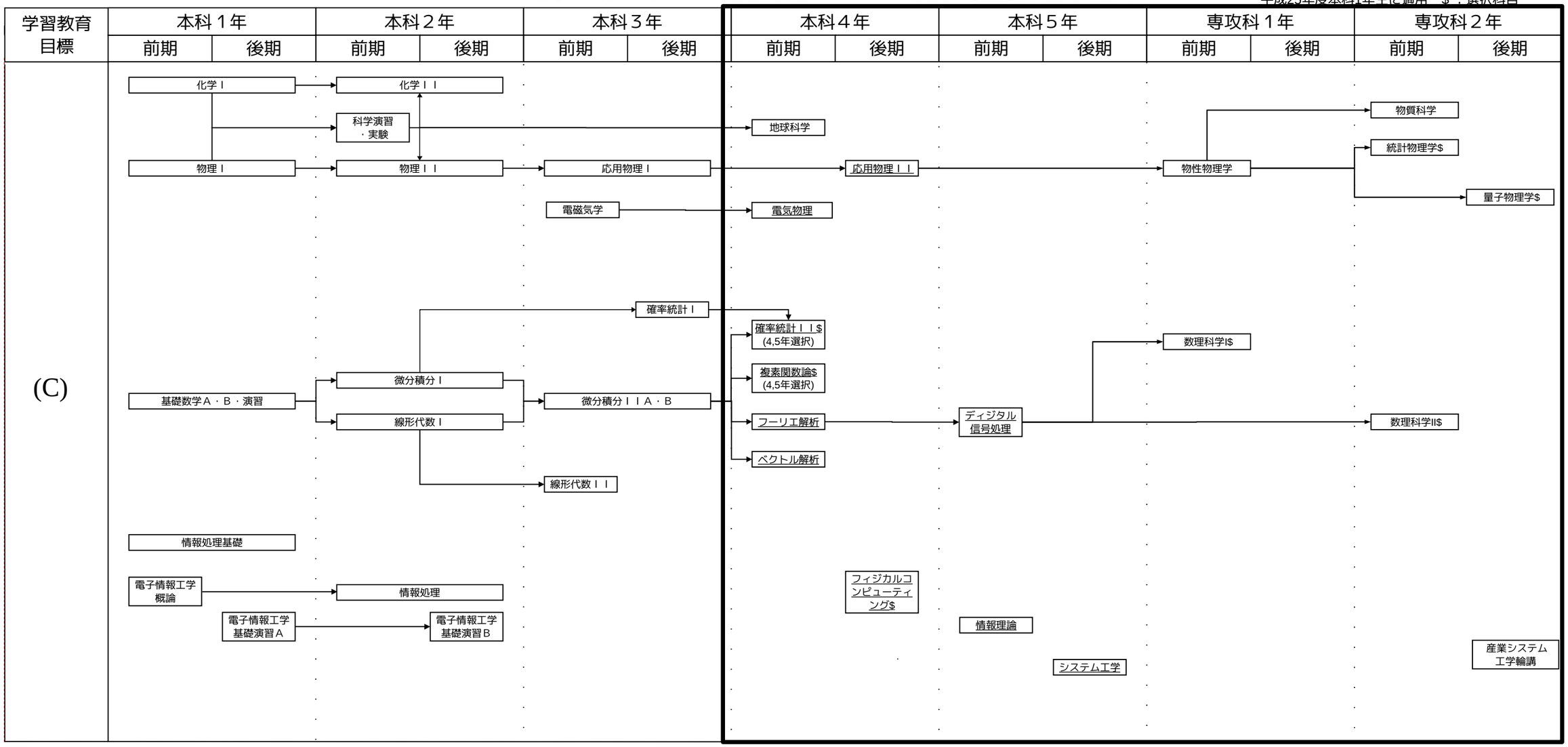

産業システム工学プログラム教育課程系統図

電子情報工学科－電気情報システム専攻　教育課程系統図

＃：必修選択科目
＊：自由選択科目
平成25年度本科1年生に適用　＄：選択科目

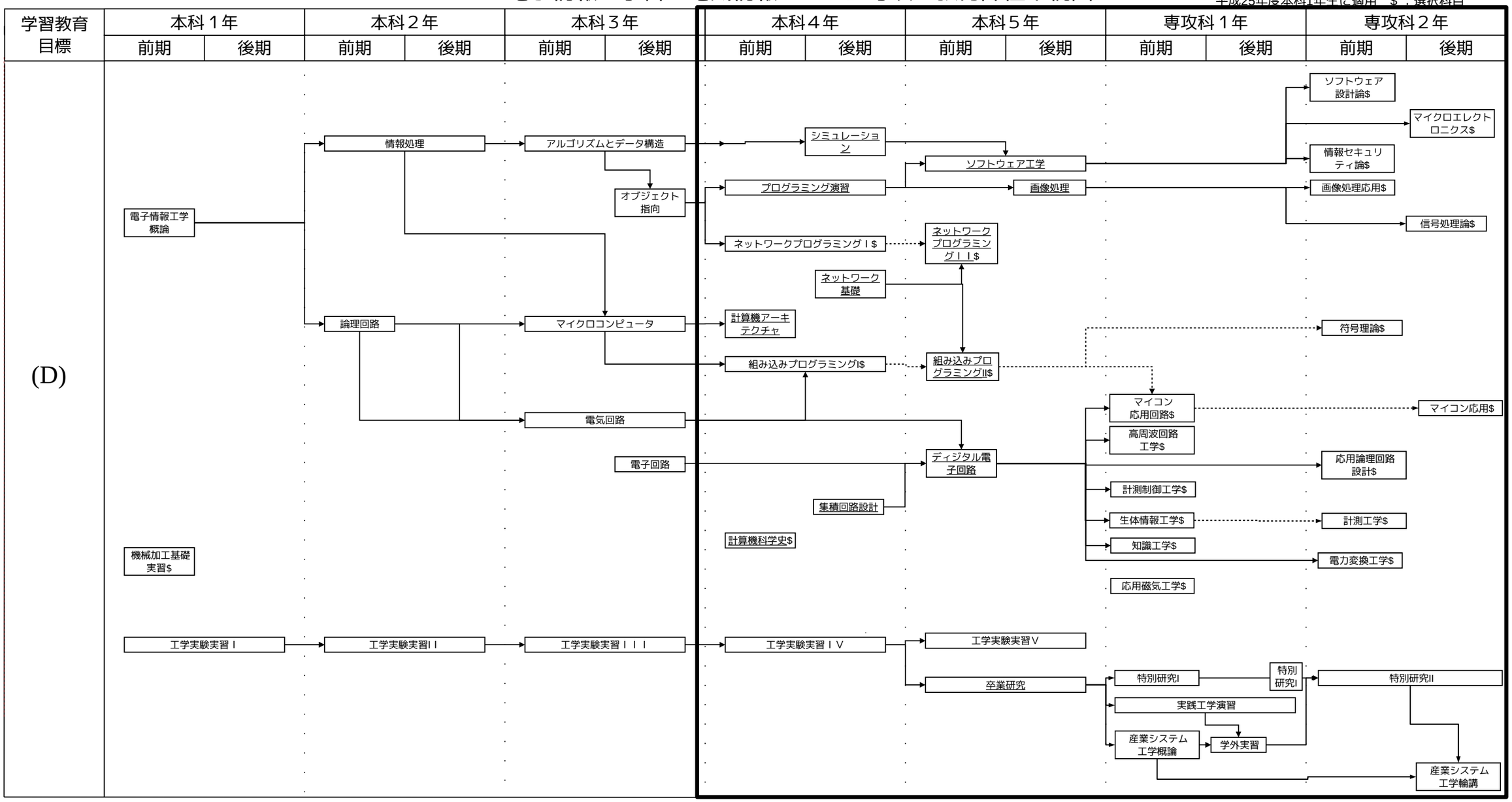

産業システム工学プログラム教育課程系統図

電子情報工学科－電気情報システム専攻　教育課程系統図

＃：必修選択科目
＊：自由選択科目
平成25年度本科1年生に適用　＄：選択科目

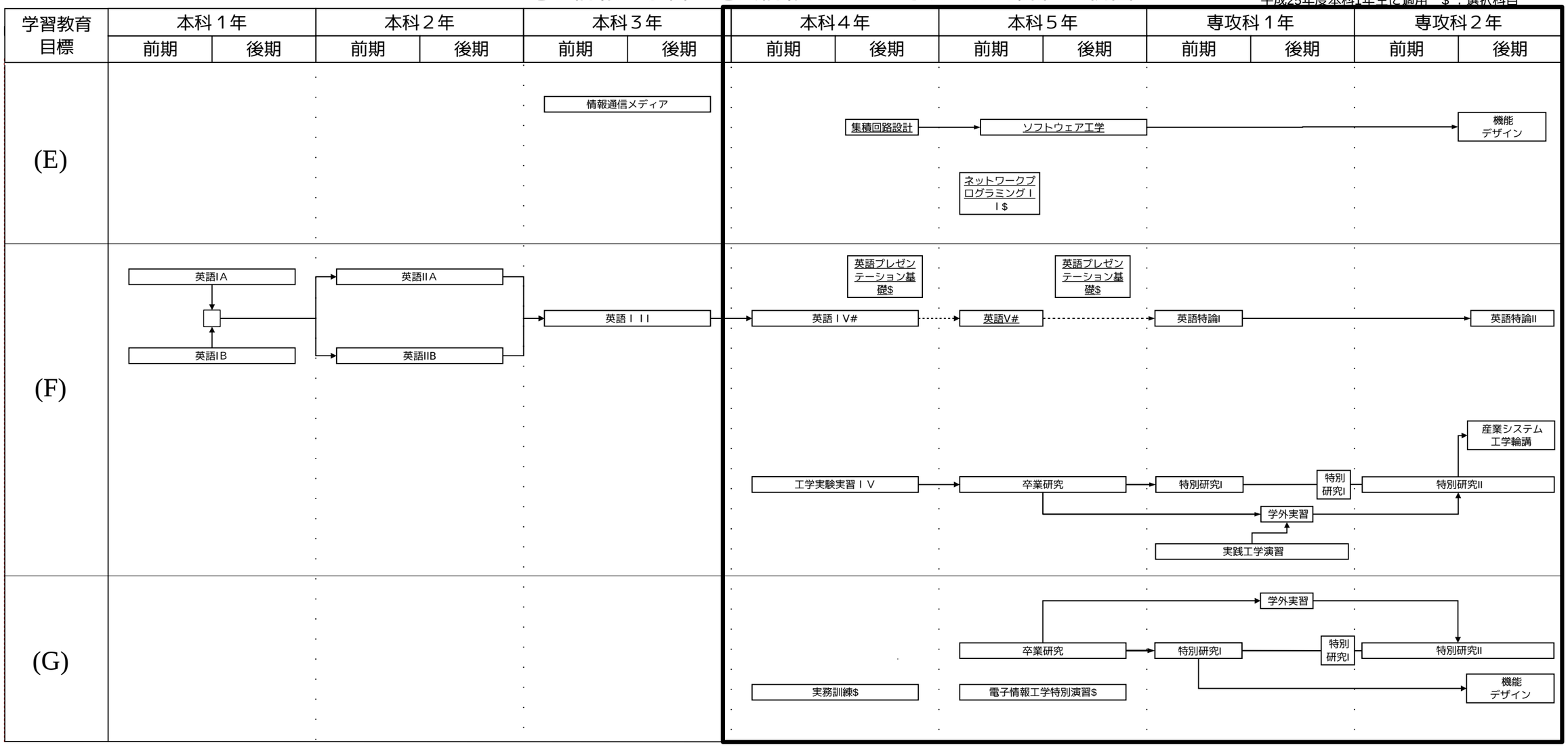

産業システム工学プログラム教育課程系統図